Зажимные элементы SXT-CL

Трубные зажимы и адаптеры для различного диаметра

METAL

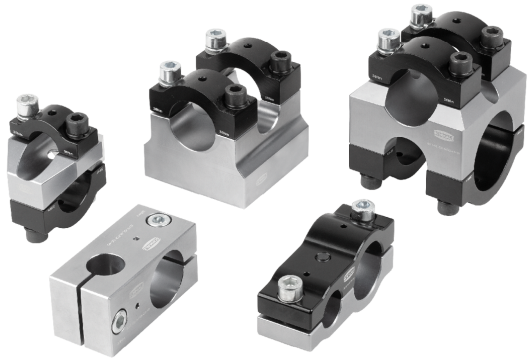

Зажимные элементы SXT-CL

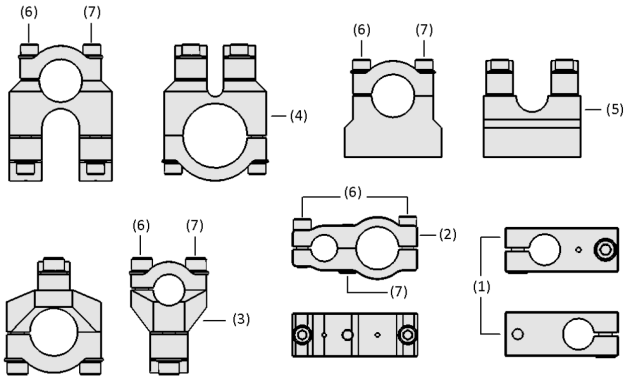

Конструкция системы Зажимные элементы SXT-CL

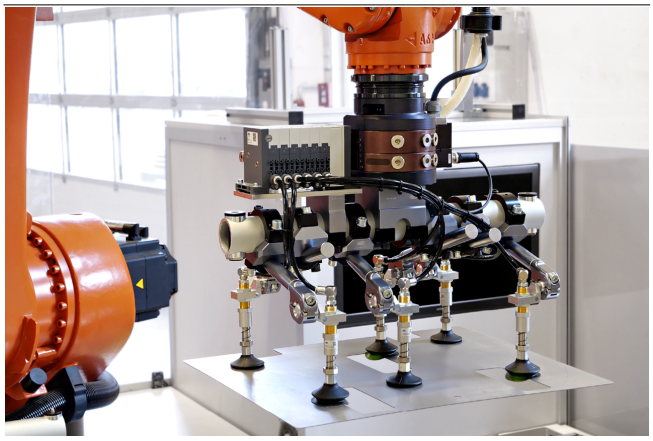

Зажимные элементы SXT-CL для установки комплектной оснастки для обращения с формованными деталями из листового металла

Пригодность для применений индустриальной направленности

Применение

- Зажимы для соединения труб, вакуумных компонентов и компонентов оснастки для гибко регулируемой, модульной легкосплавной системы
- Подходит для всех распространенных систем оснастки и быстрой смены в штамповочных цехах и производстве кузовов
- Для чрезвычайно динамичных процессов с максимальным количеством выпускаемой продукции в автомобильной промышленности

Конструкция

- Крестовые (3, 4) и параллельные зажимы (1, 2) для соединения труб
- Возможность использования в качестве надвижного варианта (серебристые зажимные винты) или варианта с механическим креплением (серебристые и черные зажимные винты) (6, 7)
- Для труб диаметром 25, 40 и 60 мм (1—5), с адаптером — для труб диаметром 25,4, 38,1 и 63,5 мм (3)

Характеристики изделия

- Прочные и высокопрочные зажимы для параллельных и поперечных труб для высокодинамичных процессов
- Простой дизайн и быстрая сборка благодаря наглядному портфолио
- Совместимость с распространенными системами оснастки, в том числе для труб с дюймовыми размерами

© J. Schmalz GmbH / Резервные технические изменения / сгенерированный на: 20.12.2023

Свяжитесь с Шмальцем: ООО Schmalz / Mozhayskoe highway 165, bdg 1 / 121596, Moskau / +7 495 96712-48 / schmalz@schmalz.ru

Зажимные элементы SXT-CL

Трубные зажимы и адаптеры для различного диаметра

Сокращенное обозначение Зажимные элементы SXT-CL

SXT-CL	-	DX	-	FIX	-	40	-	60
1		2		3		4		5

1 – Наименование

Код	тип
SXT-CL	Зажимные части

2 – дизайн

Код	Версия терминала
DX	Двойной крест
P	Параллельно
X	Перекресток

3 – дизайн

Код	Дизайн
FIX	Жесткий
MOD	Модульный

4 – Подключение 1

Код	Диаметр в мм
25	ø 25
40	ø 40
60	ø 60

5 – Подключение 2

Код	Диаметр в мм
25	ø 25
25.4	1 inch
38.1	1,5 inch
40	ø 40
60	ø 60
63.5	2,5 inch

Ловушки SXT-CL поставляются в виде готового к подключению изделия.

Доступные аксессуары: Трубы SXT-RT

Данные для Заказа Зажимные элементы SXT-CL

Тип	Артикул
SXT-CL 40 AL	10.07.13.00010
SXT-CL 60 AL	10.07.13.00011
SXT-CL DX MOD 40 40 AL	10.07.13.00122
SXT-CL DX MOD 40 60 AL	10.07.13.00123
SXT-CL DX MOD 60 60 AL	10.07.13.00124
SXT-CL P 25 25 AL	10.07.13.00109
SXT-CL P 25 40 AL	10.07.13.00110
SXT-CL P 40 40 AL	10.07.13.00111
SXT-CL X FIX 25 25 AL	10.07.13.00125
SXT-CL X FIX 25 40 AL	10.07.13.00126
SXT-CL X FIX 40 40 AL	10.07.13.00127
SXT-CL X FIX 40 60 AL	10.07.13.00128
SXT-CL X MOD 25 25 AL	10.07.13.00023
SXT-CL X MOD 25 40 AL	10.07.13.00024
SXT-CL X MOD 25 60 AL	10.07.13.00025
SXT-CL X MOD 40 40 AL	10.07.13.00026
SXT-CL X MOD 40 60 AL	10.07.13.00027
SXT-CL X MOD 60 60 AL	10.07.13.00028
SXT-CL X MOD 25 AL 1IN	10.07.13.00150
SXT-CL X MOD 25 AL 1.5IN	10.07.13.00029
SXT-CL X MOD 25 AL 2.5IN	10.07.13.00030
SXT-CL X MOD 40 AL 1.5IN	10.07.13.00031
SXT-CL X MOD 40 AL 2.5IN	10.07.13.00032

Тип	Артикул
SXT-CL-MP D 40 215	10.07.13.00216
SXT-CL-MP D 60 215	10.07.13.00217

Свяжитесь с Шмальцем: ООО Schmalz / Mozhayskoe highway 165, bdg 1 / 121596, Moskau / +7 495 96712-48 / schmalz@schmalz.ru

Зажимные элементы SXT-CL

Трубные зажимы и адаптеры для различного диаметра

Данные для Заказа Аксессуары Зажимные элементы SXT-CL

Тип		SXT-RT 25x150...3000 5 AL	SXT-RT 40x150...3000 6 AL	SXT-RT 60x150...4000 5 AL
SXT-CL 40 AL	Труба (поперечная балка)	-	10.07.13.00145	-
SXT-CL 60 AL	Труба (поперечная балка)	-	-	10.07.13.00147
SXT-CL DX MOD 40 40 AL	Труба (поперечная балка)	-	10.07.13.00145	-
SXT-CL DX MOD 40 60 AL	Труба (поперечная балка)	-	10.07.13.00145	10.07.13.00147
SXT-CL DX MOD 60 60 AL	Труба (поперечная балка)	-	-	10.07.13.00147
SXT-CL P 25 25 AL	Труба (поперечная балка)	10.07.13.00146	-	-
SXT-CL P 25 40 AL	Труба (поперечная балка)	10.07.13.00146	10.07.13.00145	-
SXT-CL P 40 40 AL	Труба (поперечная балка)	-	10.07.13.00145	-
SXT-CL X FIX 25 25 AL	Труба (поперечная балка)	10.07.13.00146	-	-
SXT-CL X FIX 25 40 AL	Труба (поперечная балка)	10.07.13.00146	10.07.13.00145	-
SXT-CL X FIX 40 40 AL	Труба (поперечная балка)	-	10.07.13.00145	-
SXT-CL X FIX 40 60 AL	Труба (поперечная балка)	-	10.07.13.00145	10.07.13.00147
SXT-CL X MOD 25 25 AL	Труба (поперечная балка)	10.07.13.00146	-	-
SXT-CL X MOD 25 40 AL	Труба (поперечная балка)	10.07.13.00146	10.07.13.00145	-
SXT-CL X MOD 25 60 AL	Труба (поперечная балка)	10.07.13.00146	-	10.07.13.00147
SXT-CL X MOD 40 40 AL	Труба (поперечная балка)	-	10.07.13.00145	-
SXT-CL X MOD 40 60 AL	Труба (поперечная балка)	-	10.07.13.00145	10.07.13.00147
SXT-CL X MOD 60 60 AL	Труба (поперечная балка)	-	-	10.07.13.00147
SXT-CL X MOD 25 AL 1IN	Труба (поперечная балка)	10.07.13.00146	-	-
SXT-CL X MOD 25 AL 1.5IN	Труба (поперечная балка)	10.07.13.00146	-	-
SXT-CL X MOD 25 AL 2.5IN	Труба (поперечная балка)	10.07.13.00146	-	-
SXT-CL X MOD 40 AL 1.5IN	Труба (поперечная балка)	-	10.07.13.00145	-
SXT-CL X MOD 40 AL 2.5IN	Труба (поперечная балка)	-	10.07.13.00145	-

Технические характеристики Зажимные элементы SXT-CL

Тип	Вес [g]	Материал
SXT-CL 40 AL	1230	Алюминий
SXT-CL 60 AL	1590	Алюминий
SXT-CL DX MOD 40 40 AL	970	Алюминий
SXT-CL DX MOD 40 60 AL	1285	Алюминий
SXT-CL DX MOD 60 60 AL	1380	Алюминий
SXT-CL P 25 25 AL	355	Алюминий
SXT-CL P 25 40 AL	390	Алюминий
SXT-CL P 40 40 AL	445	Алюминий
SXT-CL X FIX 25 25 AL	215	Алюминий
SXT-CL X FIX 25 40 AL	415	Алюминий
SXT-CL X FIX 40 40 AL	450	Алюминий
SXT-CL X FIX 40 60 AL	1125	Алюминий
SXT-CL X MOD 25 25 AL	315	Алюминий
SXT-CL X MOD 25 40 AL	415	Алюминий
SXT-CL X MOD 25 60 AL	580	Алюминий
SXT-CL X MOD 25 AL 2.5IN	545	Алюминий
SXT-CL X MOD 40 40 AL	550	Алюминий
SXT-CL X MOD 40 60 AL	640	Алюминий
SXT-CL X MOD 60 60 AL	920	Алюминий
SXT-CL X MOD 25 AL 1IN	315	Алюминий
SXT-CL X MOD 25 AL 1.5IN	430	Алюминий
SXT-CL X MOD 40 AL 1.5IN	570	Алюминий
SXT-CL X MOD 40 AL 2.5IN	655	Алюминий

Свяжитесь с Шмальцем: ООО Schmalz / Mozhayskoe highway 165, bdg 1 / 121596, Moskau / +7 495 96712-48 / schmalz@schmalz.ru

Зажимные элементы SXT-CL

Трубные зажимы и адаптеры для различного диаметра

Конструктивные Данные Зажимные элементы SXT-CL

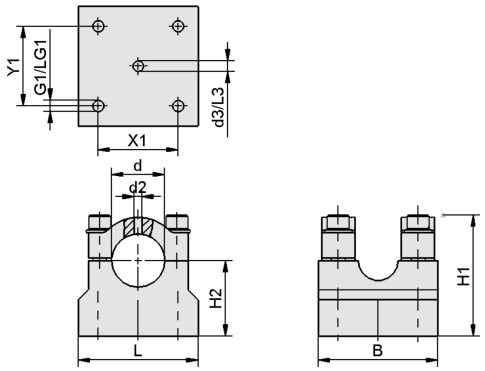

SXT-CL

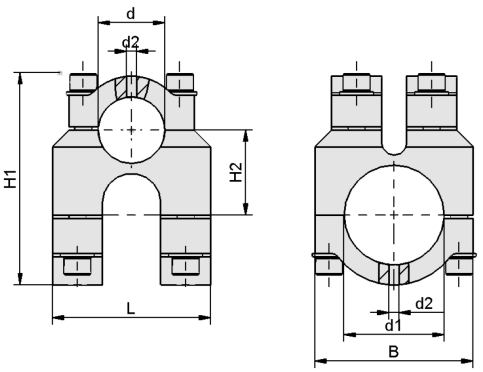

SXT-CL DX

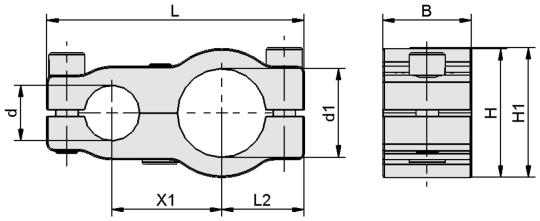

SXT-CL P 25 40

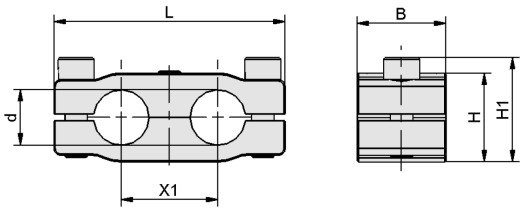

SXT-CL P

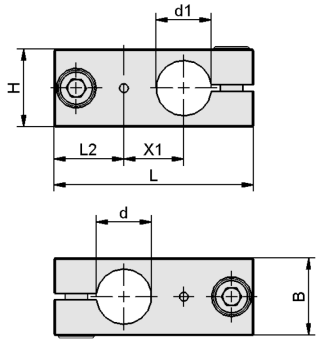

SXT-CL X FIX

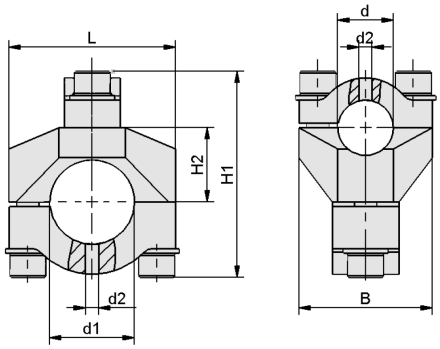

SXT-CL X MOD

Свяжитесь с Шмальцем: ООО Schmalz / Mozhayskoe highway 165, bdg 1 / 121596, Moskau / +7 495 96712-48 / schmalz@schmalz.ru

Зажимные элементы SXT-CL

Трубные зажимы и адаптеры для различного диаметра

Конструктивные Данные Зажимные элементы SXT-CL

Тип	B [mm]	d [mm]	d1 [mm]	d2 [mm]	d3 [mm]	G1	H [mm]	H1 [mm]	H2 [mm]	L [mm]	L2 [mm]	L3 [mm]	LG1 [mm]	X1 [mm]	Y1 [mm]
SXT-CL 40 AL	90	40	-	6	8	M10-F	-	91	57.0	90	-	15	24	60	60
SXT-CL 60 AL	90	60	-	6	8	M10-F	-	115	73.0	90	-	15	24	60	60
SXT-CL DX MOD 40 40 AL	75	40	40	6	-	-	-	109	41.0	75	-	-	-	-	-
SXT-CL DX MOD 40 60 AL	95	40	60	6	-	-	-	127	51.0	95	-	-	-	-	-
SXT-CL DX MOD 60 60 AL	95	60	60	6	-	-	-	145	61.0	95	-	-	-	-	-
SXT-CL P 25 25 AL	40	25	25	-	-	-	40	47	-	104	30.3	-	-	44	-
SXT-CL P 25 40 AL	40	25	40	-	-	-	58	59	-	116	37.2	-	-	50	-
SXT-CL P 40 40 AL	40	40	40	-	-	-	58	59	-	130	37.3	-	-	56	-
SXT-CL X FIX 25 25 AL	35	25	25	-	-	-	35	-	-	90	31.5	-	-	27	-
SXT-CL X FIX 25 40 AL	48	25	40	-	-	-	48	-	-	102	30.0	-	-	35	-
SXT-CL X FIX 40 40 AL	48	40	40	-	-	-	48	-	-	115	36.5	-	-	42	-
SXT-CL X FIX 40 60 AL	70	40	60	-	-	-	70	-	-	140	36.5	-	-	54	-
SXT-CL X MOD 25 25 AL	60	25	25	6	-	-	-	78	26.0	60	-	-	-	-	-
SXT-CL X MOD 25 40 AL	60	25	40	6	-	-	-	93	33.5	75	-	-	-	-	-
SXT-CL X MOD 25 60 AL	60	25	60	6	-	-	-	113	45.5	95	-	-	-	-	-
SXT-CL X MOD 40 40 AL	75	40	40	6	-	-	-	109	41.0	75	-	-	-	-	-
SXT-CL X MOD 40 60 AL	75	40	60	6	-	-	-	127	51.0	95	-	-	-	-	-
SXT-CL X MOD 60 60 AL	95	60	60	6	-	-	-	145	61.0	95	-	-	-	-	-
SXT-CL X MOD 25 AL 1IN	60	25	-	6	-	-	-	78	26.0	60	-	-	-	-	-

Свяжитесь с Шмальцем: ООО Schmalz / Mozhayskoe highway 165, bdg 1 / 121596, Moskau / +7 495 96712-48 / schmalz@schmalz.ru

Зажимные элементы SXT-CL

Трубные зажимы и адаптеры для различного диаметра

Тип	B [mm]	d [mm]	d1 [mm]	d2 [mm]	d3 [mm]	G1	H [mm]	H1 [mm]	H2 [mm]	L [mm]	L2 [mm]	L3 [mm]	LG1 [mm]	X1 [mm]	Y1 [mm]
SXT-CL X MOD 25 AL 1.5IN	60	25	-	6	-	-	-	93	33.5	75	-	-	-	-	-
SXT-CL X MOD 25 AL 2.5IN	60	25	-	6	-	-	-	119	48.0	95	-	-	-	-	-
SXT-CL X MOD 40 AL 1.5IN	75	40	-	6	-	-	-	109	41.0	75	-	-	-	-	-
SXT-CL X MOD 40 AL 2.5IN	75	40	-	6	-	-	-	134	55.0	95	-	-	-	-	-

Презентация мультимедийной продукции

Средний	Ссылка
How-to-Video 03	https://vimeo.com/408410930

Свяжитесь с Шмальцем: ООО Schmalz / Mozhayskoe highway 165, bdg 1 / 121596, Moskau / +7 495 96712-48 / schmalz@schmalz.ru